FUHR

Typ FFU Q-Slim Line
Kunststoff-Kerzenfilter-Gehäuse

Die Filtergehäuse vom Typ FFU Q20-SL und FFU Q30-SL bestehen aus Polypropylen (PP) und entsprechen den FDA-Bestimmungen. Sie nehmen eine einzelne Filterpatrone mit einer Länge von 124 mm bzw. 251 mm auf. Der Werkstoff ist äußerst beständig gegenüber oxidationsfreien Säuren wie Salz- und Schwefelsäure bis zu 70% Konzentration, sowie gegenüber Salzlösungen, flüssigen Kohlenwasserstoffen, Alkoholen und konzentrierten Laugen. Die Gehäuse FFU Q25-SL und FFU Q35-SL haben denselben Gehäusekopf aus Polypropylen, doch besteht der Sumpf aus Styrol-Acrylnitril (SAN). Diese Gehäuse werden zur Filtration von Wasser und verdünnten Säuren bei Temperaturen unterhalb 40°C verwendet.

TECHNISCHE DATEN

FFU Q-Slim Line

	Q20-SL	Q25-SL	Q30-SL	Q35-SL
Max. Betriebsdruck bei 50°C (bar)	8,5	8,5	8,5	8,5
Versandgewicht (kg)	1,0	1,0	1,5	1,5
Werkstoff Filterkopf	PP	PP	PP	PP
Werkstoff Filtersumpf	PP	SAN	PP	SAN
Werkstoff Dichtung	Nitril*	Nitril*	Nitril*	Nitril*
Filterkerzenlänge	124	124	251	251

* Andere Dichtungsmaterialien auf Wunsch möglich

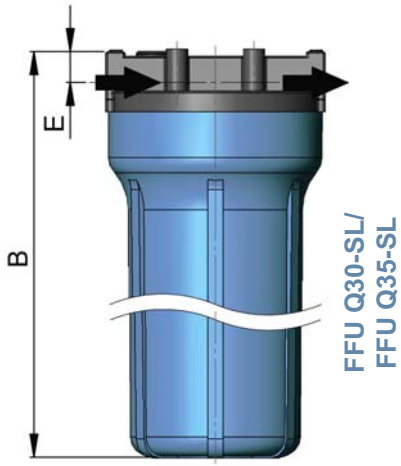

BESTELLHINWEISE

FFU Q-Slim Line

FFU Q20-SL-E 3/8”

Gehäusetyp
FFU = Kerzenfilter-Gehäuse

Sumpfmaterial/ Kerzenlänge
Q20 = PP-Sumpf / 124 mm
Q25 = Klarsichtsumpf / 124 mm
Q30 = PP-Sumpf / 251 mm
Q35 = Klarsichtsumpf / 251 mm

Ausführung
SL = Slim Line

Optional
E = Entlüftungsknopf

Ein- und Ausgang
3/8” = DN12
1/2” = DN15

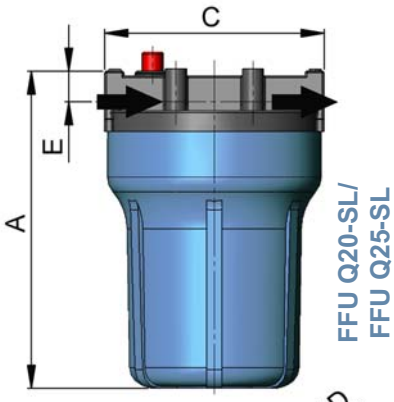

ZUBEHÖR

Öffnungsring-schlüssel SW-1

Befestigungswinkel SL mit Schrauben

ABMESSUNGEN

Gehäusetyp	A (mm)	B (mm)	C (mm)	D (mm)	E (mm)	F (mm)	G (mm)
FFU Q20-SL / FFU Q25-SL	166	288	114	112	16	33	40
FFU Q30-SL / FFU Q35-SL							

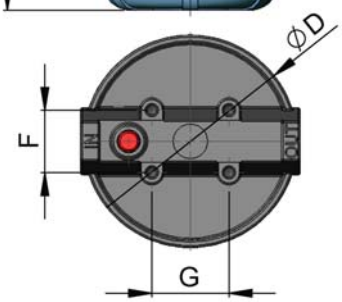

Technische Änderungen vorbehalten.
AL1002-00

*acura***Line**®