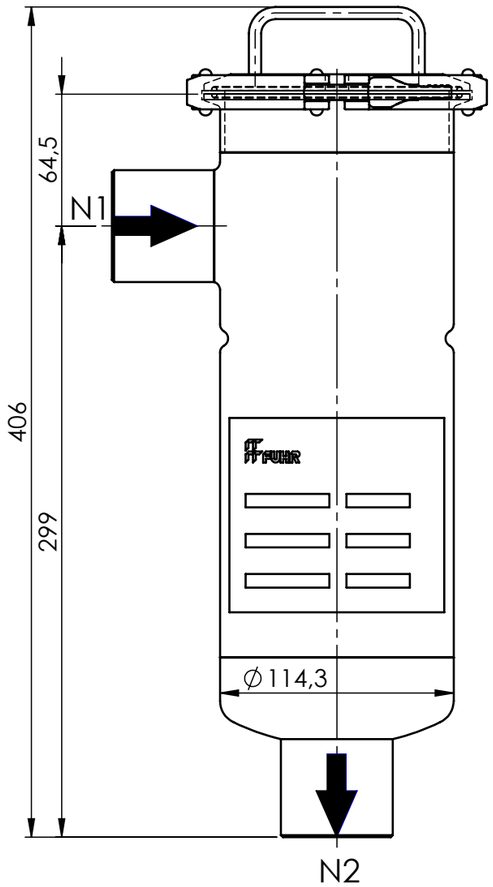

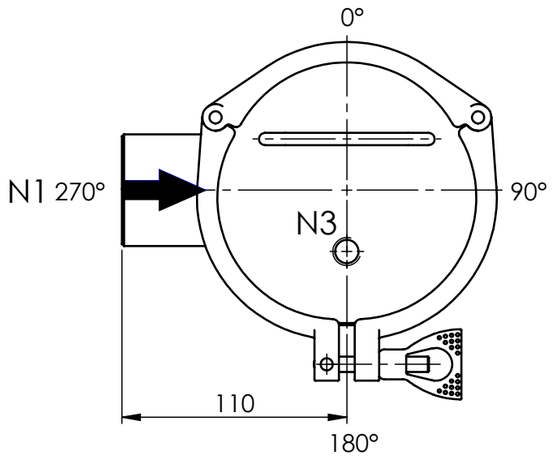

STUTZENPLAN / NOZZLE INDEX

Anschluss / *Connection*	Größe / *Size*	Typ / *Type*	DIN
N1	Rp 1 1/2"	Eingang / *Inlet*	DIN 2986
N2	Rp 1 1/2"	Ausgang / *Outlet*	DIN 2986
N3	Rp 1/4"	Entlüftung / *Vent*	DIN 2999

SPEZIFIKATION / SPECIFICATION

Max. zul. Druck / *Max. allow. Pressure*	10 bar
Prüfdruck / *Test Pressure*	14,3 bar
Max. zul. Temperatur / *Max. allow. Temperature*	-10/+90°C
Inhalt / *Volume*	3 l
Werkstoff Gehäuse / *Material Housing*	AISI 316
Werkstoff Dichtung / *Material Gasket*	TC-Dichtung FPM *TC-Gasket FPM*
Werkstoff Schnellverschluss / *Material Quick Closure*	Edelstahl / *Stainless Steel*
Gewicht / *Weight*	3,3 kg

	Datum / *date*	Name / *name*	Typ / *type*
	31.08.2016	Neubauer	ALSI3-10/G40-C4

FUHR GmbH
Am Weinkastell 14
55270 Klein-Winternheim

Artikel-Nr. / *article-no.*: 5180150400

zugeh. Zeichnung / *acc. drawing*: 10-1471 Rev.0

Ersatz für / *replacement for*: