SPEZIFIKATION / *SPECIFICATION*

Anschluss / *connection*	R1 / Rp1
Werkstoff / *material*	1.4408 / 1.4401
Werkstoff Dichtung / *material gasket*	PTFE

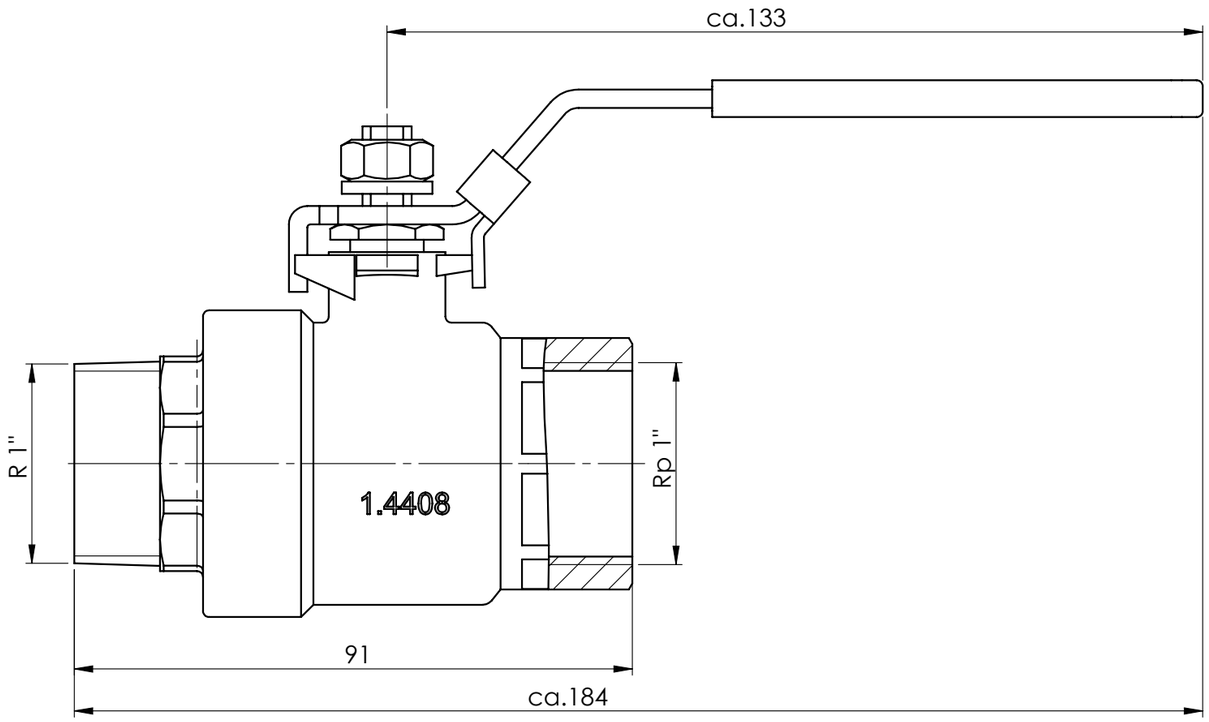

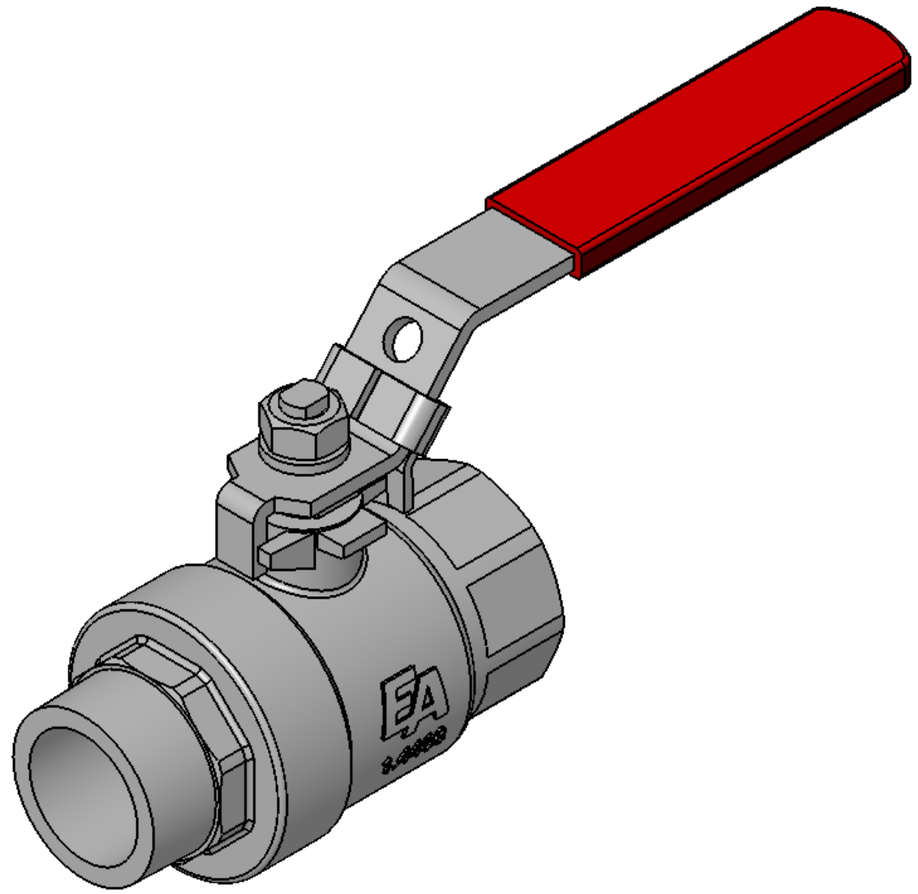

	Datum	Name
	12.04.2017	Brixius
Bearb.		
Gepr.		
Norm		

Typ / *type*

Entleerungsarmatur SF-IL-40
drain valve SF-IL-40

FUHR GmbH
Am Weinkastell 14
55270 Klein-Winternheim

Artikel-Nr. / *article-no.*

4912331325

zugeh. Zeichnung / *acc. drawing*: 20-2182 Rev.0

Ersatz für / *replacement for*: