*acura***Line**®

TECHNISCHE DATEN

BEUTELFILTER-GEHÄUSE SERIE ALSL

Die Filtergehäuse der ALSL-Serie sind geschweißte Edelstahl-Konstruktionen zur Aufnahme von einem Beutel der Größe 1 bzw. der Größe 2. Sie bestehen aus einem vertikalen, zylindrischen Behälter mit angeschweißtem Klöpperboden und Flachdeckel, der über O-Ring gedichtet wird.Der Gehäuseverschluß erfolgt mittels Stehbolzen und Ringmuttern. Der Filtereinsatz wird im Gehäuse durch einen Niederhalter mit Federbügel in seiner Lage zuverlässig fixiert und abgedichtet. Der Filtereingang ist seitlich im Behältermantel, der Filterausgang mittig im unteren Klöpperboden. Die Gehäuse können mit oder ohne verstellbarem Fußgestell geliefert werden.

TECHNISCHE DATEN

Einlaß- und Auslaßanschluß (N1/N2)	: DN50 od. DN80
Entlüftung (N3)	: G 1/2"
Gehäusematerial	: Edelstahl 1.4571
Stützkorb	: Edelstahl 1.4401/1.4571
Gehäusedichtung	: FPM *
Max. Betriebsdruck	: 6 od. 10 bar
Max. Betriebstemperatur	: 90°C**

* Auf Wunsch auch EPDM oder FEP-O-SEAL®
** Auf Wunsch auch für höhere Temperaturen

Sonderkonstruktionen auf Anfrage.

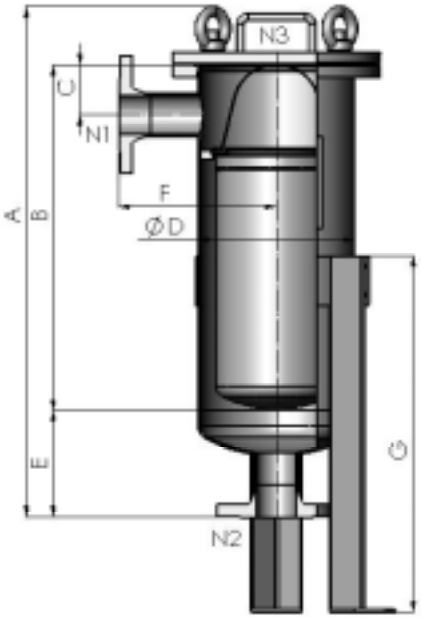

ABMESSUNGEN (in mm)

	ALSL1- /50	ALSL1- /80	ALSL2- /50	ALSL2- /80
A	725	765	1075	1125
B	485	525	835	885
C	70	95	70	95
D	ø 219	ø 219	ø 219	ø 219
E	150	150	150	150
F	220	220	220	220
G	500	500	700	700
Beutelgröße	1	1	2	2
Filterfläche (m²)	0,25	0,25	0,5	0,5

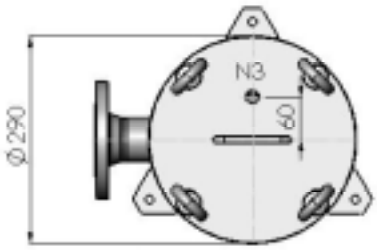

BESTELLHINWEISE

ALSL2 - 10 / F50 - N

Größe 1 = 1
Größe 2 = 2

Max. Betriebsdruck 6 bar = 6
Max. Betriebsdruck 10 bar = 10

Flansch PN16 - EN1092-1 = F
Milchrohrgew. DIN 11851 = M
Muffe DIN 2986 = G
Gewindenippel DIN 2999 = R

50 = DN 50 (2")
80 = DN 80 (3 1/2")

N = gebeizt u. passiviert
E = elektropoliert
G = glasperlengestrahlt
S = Sonderausführung

Technische Änderungen vorbehalten

AL110601

FUHR GmbH • Am Weinkastell 14 • D-55270 Klein-Winternheim • Tel. 06136/9943-0 • Fax 06136/9943-25